REV. NO.	YAPILAN REVİZYON	TARİH	YAPAN

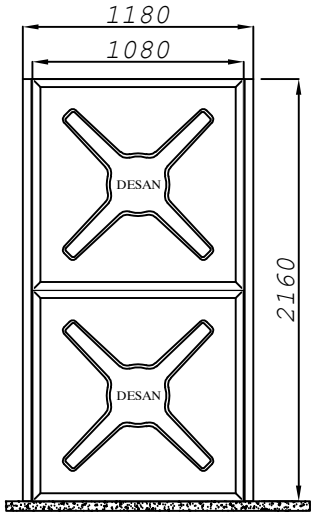

B GÖRÜNÜŞÜ

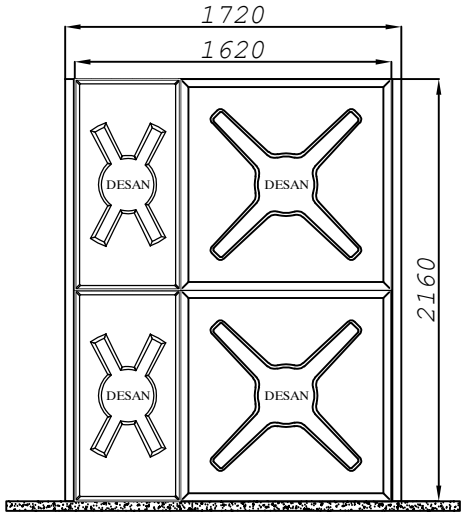

A GÖRÜNÜŞÜ

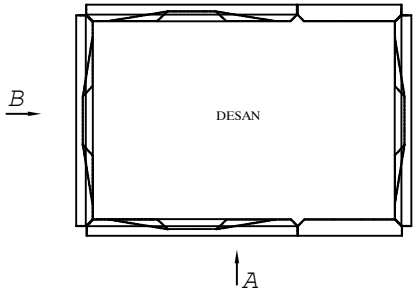

ÜST GÖRÜNÜŞ

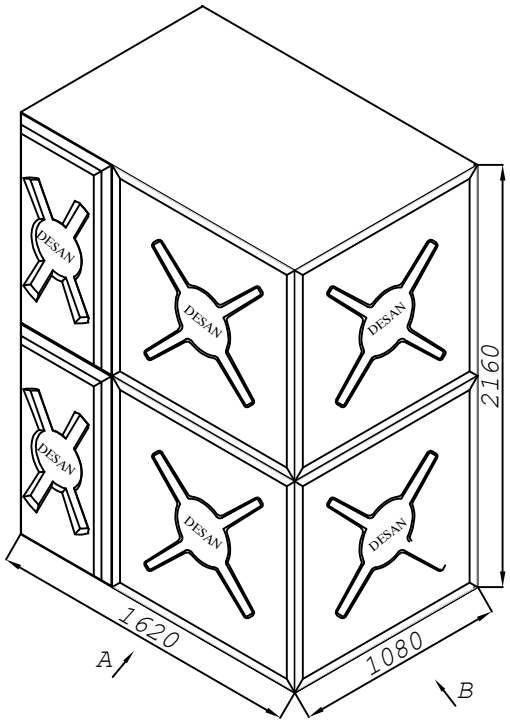

GENEL GÖRÜNÜŞ

ARMATÜRLER	Ø
GIRIS	
ÇIKIS	
BOSALTMA-(BLÖF)	
TASMA	
SEVIYE GÖSTERGESI	1/2"

PROJE Drawn by		TARIH Date	GEREÇ Material	Adet Quan.	Gn. Tol	DESAN MÜHENDİSLİK A.Ş.
ÇIZEN Drawn by			ÇELİK	1	Mld.scale	
KONTROL Checked by				POZ Pose	General code	RESIM NO Drw. no. / REV
ÖLÇEK Scale	3,75 m3 PRIZMATIK MODÜLER SU DEPOSU			1	DYD 1/1,5/2	01 / R0

NOT COPIED WITHOUT PERMISSION - İZİNSİZ KOPYALANAMAZ